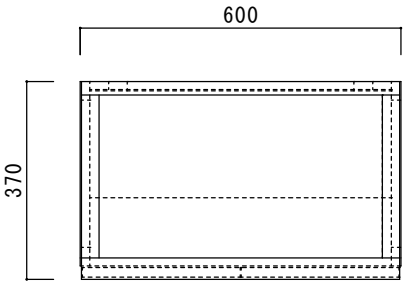

仕　　様

天板	プリント合板（内部）
側板	化粧ＭＤＦ
底板	プリント合板（内部）
背板	プリント合板（内部）
扉	ポリ合板(外部) プリント合板(内部)
丁番	スライド丁番
取手	樹脂製　一文字取手
棚板	プリント合板　D=200

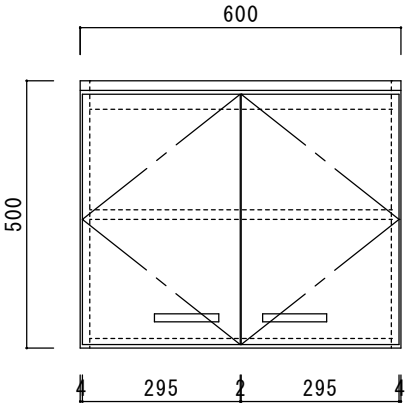

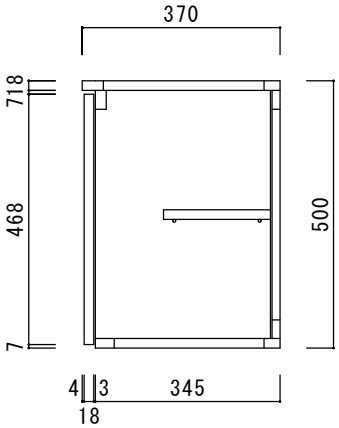

		品名	縮尺				日付	図面番号
ニッサンハロー(株)		吊戸棚ＥＴ－６０	1：10				2022.7.1	