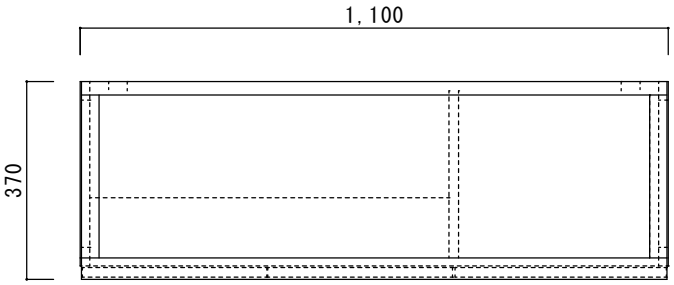


仕　　様

| | |
|---|---|
| 天板 | プリント合板（内部） |
| 側板 | 化粧ＭＤＦ |
| 底板 | プリント合板（内部） |
| 背板 | プリント合板（内部） |
| 扉 | ポリ合板(外部) プリント合板(内部) |
| 丁番 | スライド丁番 |
| 取手 | 樹脂製　一文字取手 |
| 棚板 | プリント合板　D=200 |
| | |
| | |
| | |
| | |
| | |
| | |
| | |

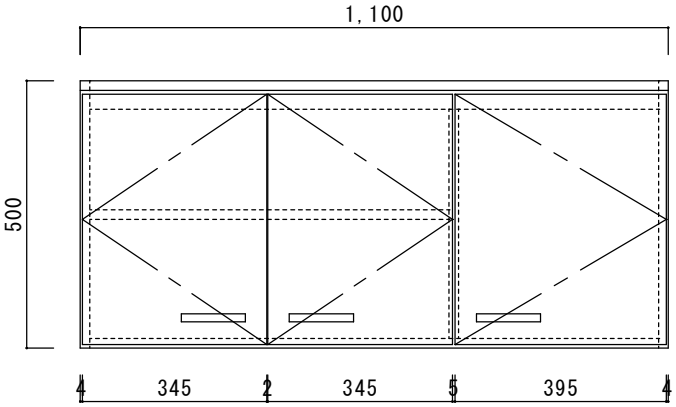


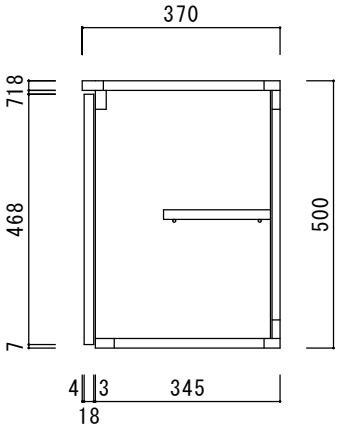


| | | 品名 | 縮尺 | | | | 日付 | 図面番号 |
|---|---|---|---|---|---|---|---|---|
| ニッサンハロー(株) | | 吊戸棚ＳＴ－１１０ | 1：10 | | | | 2022.7.1 | |